COOL HEAD

DISPLAY | Espositori da banco

ESPOSITORI RISCALDATI DA BANCO

RH 160

HOT SHOWCASE

LED 32°C

DETTAGLI

Basamento in acciaio inox

Doppio vetro anti-dispersione

Luce LED interna

Caratteristiche generali

Espositore riscaldato da banco 160 Lt.	•
Vetro curvo e basamento in acciaio inox	•
Vetro temperato con cornice transparente	•
Termostato meccanico	•
Termometro analogico	•
Luce interna LED	•
Porte scorrevoli posteriori	•
Ripiani regolabili cromati (N.3 Pcs)	•
N.4 supporti fissi assemblati sotto il basamento	•

INGOMBRO PRODOTTO

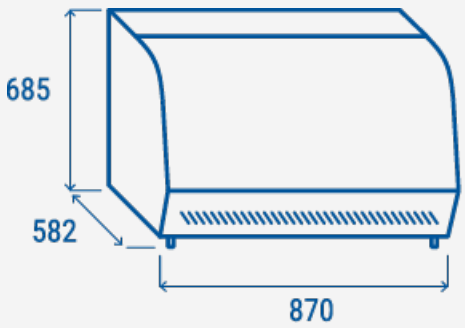

Specifiche tecniche

Capacità	**160 L**
Temperatura	**+30° ~ +90°C**
Consumo	**N/A kWh/24h**
Potenza Nominale	**1500 W**
Rumorosità	**13 dB(A)**
Peso Netto	**56 Kg**
Peso Lordo	**63 Kg**
Dimensioni Esterne (LxPxH mm)	**870x582x685**
Dimensioni Interne (LxPxH mm)	**840x505x430**
Dimensioni Imballo (LxPxH mm)	**928x627x851**
Quantita di carico 20'/40'/40'HQ	**63/126/126**

CERTIFICAZIONI

CE RoHS

COOL HEAD EUROPE
We make the world a cooler place

www.coolheadeurope.com